Позиция **Position**	Наименование на компонента **Description**	САП-номер **SAP No.**	Брой **QTY**
1	Метален корпус ТН 01 750 W Towel warmer body	**412394**	1
2	Стикер за дисплей ТН 01 display/control PCB	**412386**	1
3	Преден капак управление ТН 01 front cover for control box	**412387**	1
4.1	Платка дисплейна ТН 01 Display board ТН 01	**412391**	1
4.2	Платка захранваща ТН 01 Power board ТН 01	**423941**	1
4.3	Датчик ТН 01 Temperature probe ТН 01	**423940**	1
5	Заден капак управление ТН 01 Rear cover for control box	**412392**	1
6	Нагревател 750W, ТН 01 750 W heating tube	**412389**	1
7	Шнур 2x0.75, бял ТН 01 power cord	**412390**	1
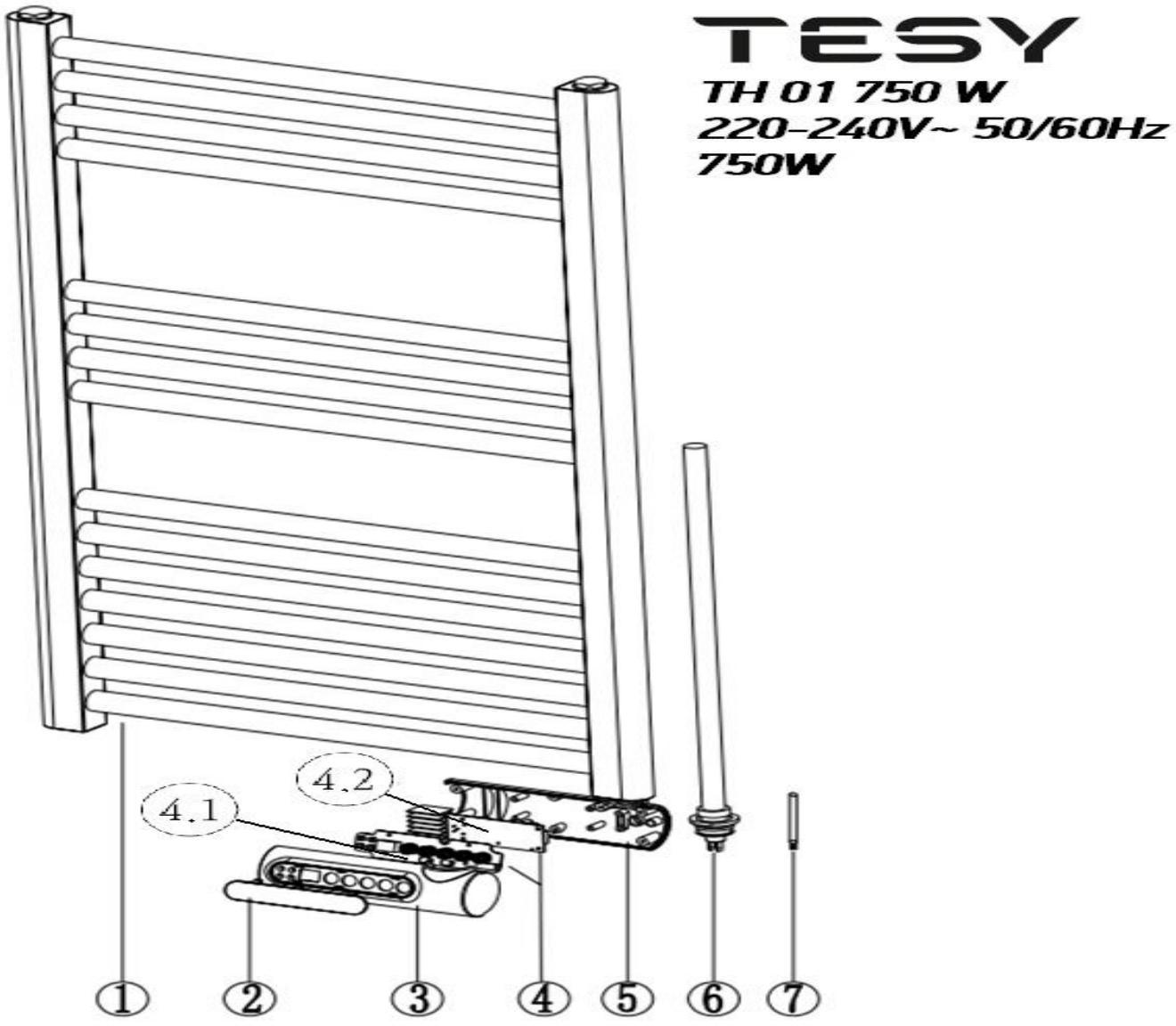
Ценова листа/Price list